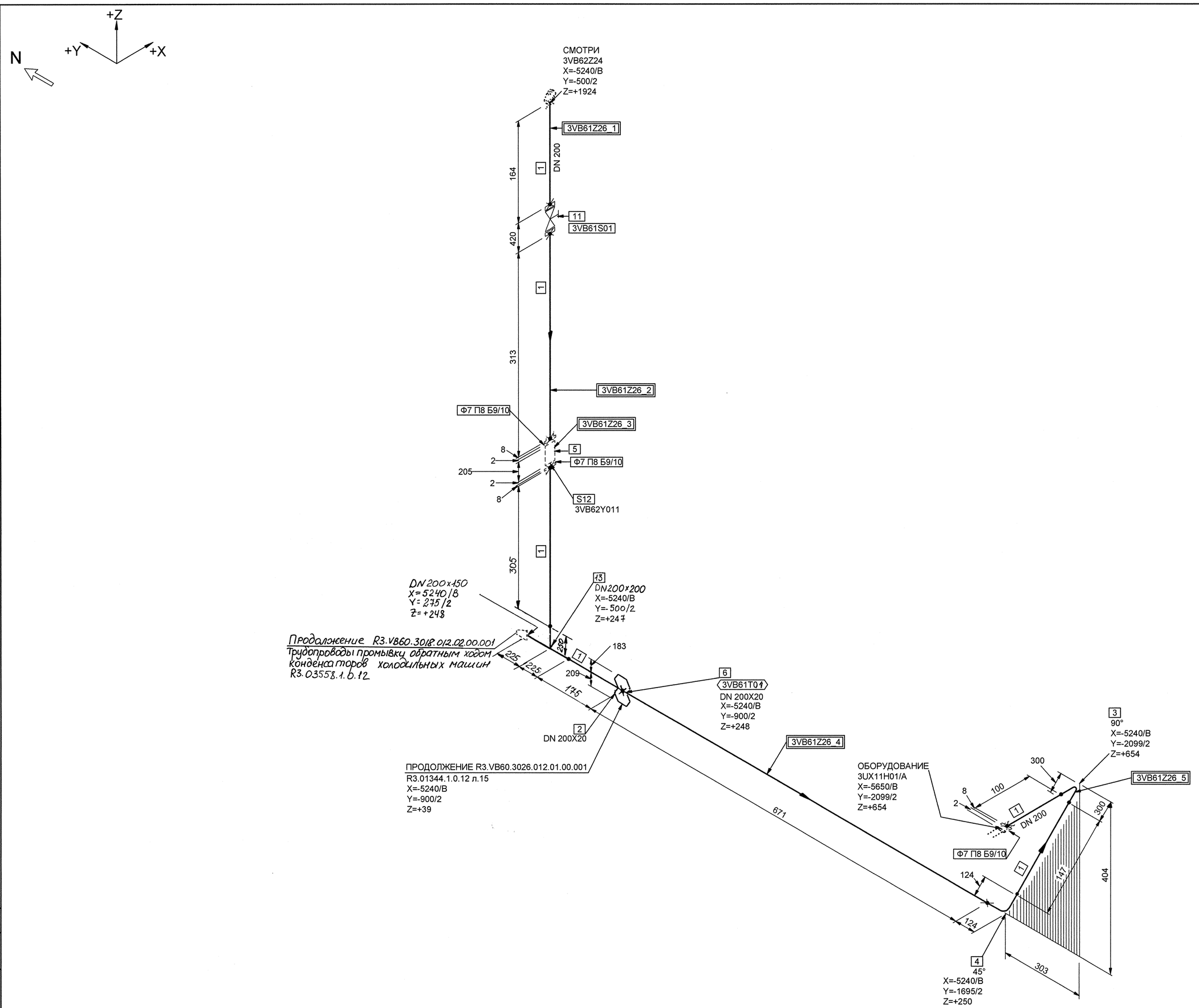

СПЕЦИФИКАЦИЯ ДЕТАЛЕЙ И ОПОР

ПОЗ.	НАИМЕНОВАНИЕ	КОЛ.	МАТЕРИАЛ	МАССА ЕД-ЦЫ, кг
1	ОСТ 34-42-658-84 ТРУБА 219х7	1,875 М	20ТУ 14-3-190-2004	36.60
2	010 ОСТ 34-42-670-84 ОТВЕТВЛЕНИЕ 25х2-219	1	20ТУ 14-3-190-2004	0.11
3	ОСТ 34 10.699-97 ОТВОД 90° 219х8.0	2	20ТУ 14-3-190-2004	19.90
4	ОСТ 34 10.699-97 ОТВОД 45° 219х8.0	1	20ТУ 14-3-190-2004	10.00
5	ВИБРОКОМПЕНСАТОР FC10. DN 200 PN 1МПа Тр 95 С. КОМПЛЕКТНО С 3UX11Y01	1	-	-
6	БОБЫШКА КИП	1	-	-
7	ГОСТ 12820-80 ФЛАНЕЦ 1-200-10	3	-	-
8	ГОСТ 15180-86 ПРОКЛАДКА А-200-Ру10	3	-	-
9	ГОСТ 7798-70 БОЛТ М 20х80 .56	24	-	-
10	ГОСТ 5915-70 ГАЙКА М 20.5	24	-	-
11	ПТ 11055-200 (30с41нж) ТУ 26-07-1125-96 ЗАДВИЖКА ЗАПОРНАЯ С МАХОВИКОМ С ОТВЕТНЫМИ ФЛАНЦАМИ И КРЕПЕЖОМ DN 200 PN 1,6 МПа Тр 300°С УГЛЕРОДИСТАЯ СТАЛЬ	1	СБОРНЫЙ	220.00
12	3VB62Y011 ОПОРА СКОЛЬЗЯЩАЯ НАПРАВЛЯЮЩАЯ	1		-
13	Тройник равнопроходный 219х9х9-2.5 06 ОСТ 34-42-675-84	1	сборный	26,65

Блоки:
3VB61Z26_1; 3VB61Z26_2; 3VB61Z26_3; 3VB61Z26_4; 3VB61Z26_5

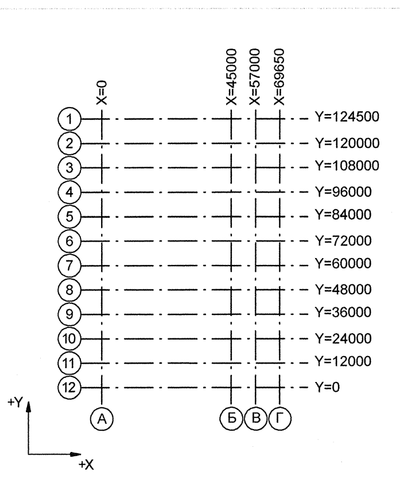

1 Номер трубопровода - I.
2 Подведомственность - ПБ 03-585-03.
3 Класс безопасности 4 по НП-001-97.
4 Категория трубопровода по ПБ 03-585-03 - VB.
5 Категория сейсмостойкости НП-031-01 - III.
6 Рабочие параметры: Pp=0,59 МПа, tp=33°C
7 Среда - техническая вода
8 Параметры гидроиспытания: Pr=0,752 МПа, tr ⩾ 5°C
9 Детали поз. 7, 8, 9, 10 поставляются комплектно с холодильной машиной 3UX11H01.

3TG11Z01_01	—	3	DN 100	Z+ 2700 X+ 175 Y- 2775	3TG11W01/N1				38 3TG11Y01/PT-997				3TG11J01/ТГ-235
Код блока	Трубопроводы проектируемые	Позиция детали	Условный проход	Координаты элементов в здании	Код оборудования/ Номер патрубка	Шов заводской	Шов монтажный	Резьбовое соединение	Позиция опоры Код опоры / код проходки	Направление среды	Переход	Штуцер	Код герметичной проходки/ код проходки

Взам. инв. N | Подп. и дата | Инв. N подл. R3.01344.1.0.12

ДОПОЛНИТЕЛЬНЫЕ ПОДПИСИ

АРХИВНЫЙ ЭКЗЕМПЛЯР

Инв. N подл. R3.01344.1.0.12
Лист 13

Изм.	Кол.уч.	Лист	№ док.	Подпись	Дата
Инж. 2 к.		Леденева			19.10
Пров.вед. инж.		Пантюшина			19.10
И.о.нач.гр.		Филатов			19.10
Н.контр.		Краснояров			19.10

R3.VB60.3011.012.01.00.009

Ростовская АЭС Блок № 3

Главный корпус Машинное отделение (ДО, ЭЭТУ) Трубопроводы охлаждающей воды холодильных машин

Стадия	Лист	Листов
Р	1	1

Изометрический чертеж
3VB61Z26

ОАО "НИАЭП" 2012

Формат А1